TEDDINGTON
LUFTSCHLEIERANLAGEN

DEUTSCH

ENGLISCH

Bedienungsanleitung

Instruction Manual

TCI - 230 EC S T E U E R U N G

TCI – 230 EC C O N T R O L L E R

© Teddington Luftschleieranlagen GmbH 2024

TCI-230 EC

Kurzbeschreibung

Das Schaltgerät TCI-230-EC ist ein stufenloser Drehzahlregler, um eine Luftmengenanpassung an die verschiedenen Situationen zu ermöglichen.

- Potentiometer
- Reparaturschalter
- kleiner Wandschaltschrank
- Abmessungen: Abhängig von der Leistung
- Hand-Automatik-Umschalter; Automatik z.B. Türkontakt Grundfunktionen

---

Beachten Sie auch alle Sicherheitshinweise in der Geräte-Betriebsanleitung!
Nur ausreichend instruiertes Personal, das den Anforderungen der Geräte-Betriebsanleitung entspricht, darf an der Anlage arbeiten. Vor allen Arbeiten muss sichergestellt sein, dass die Hauptstromversorgung abgestellt ist.

Unsere Steuerungen verfügen gemäß Maschinenrichtlinie über eine Wiedereinschaltsperre nach Netzausfall. Für einen Neustart der Anlage nach einem Netzausfall muss der Stufenschalter auf Null gesetzt wer-den. Danach können Sie die Anlageneinstellungen wieder individuell wählen.

Meldeleuchten auf dem Schaltgerät

Betriebsmeldeleuchte

- Mit dem Aufleuchten dieser Signalleuchte wird der Betrieb der Anlage angezeigt, d.h. die Motoren werden mit Spannung vom Drehzahlsteller versorgt und die Anlage läuft in der vorgewählten Stufe.

Klemmen am Türluftschleier

Klemmen U, N, PE: Versorgungsspannung der Motoren

Klemmen NC, COM: Fehlermeldung

Klemmen +10V, 0 – 10V, GND: Ansteuerung Motor 0-10V

Klemmen im Drehzahlsteller TCI-230-EC

Klemmen L1, N, PE: Anschluss der Versorgungsspannung, zu verbinden mit der Unterverteilung mit eigener Absicherung.

Klemme A1, A2: Eingang eines potenzialfreien externen Automatikkontaktes z.B. Türkontakt, Uhr, Raumthermostat usw.

Mögliche Betriebsarten am Drehzahlsteller TCI-230-EC

Sicherheitsfunktionen

Die Sicherheitsfunktionen sind jederzeit gewährleistet, unabhängig vom Betriebszustand der Anlage.

Potentiometer

Regler zum Ein- und Ausschalten der Anlage, stufenloser, situations- bzw. wetterabhängig einstellbar.

Hand-Auto

Im Hand-Betrieb sind die Motoren permanent auf der vorgewählten Stufe in Betrieb, deren Einstellung mit dem Potentiometer vorgenommen werden kann.

Im Auto-Betrieb sind die Motoren nur auf der vorgewählten Stufe in Betrieb, wenn der externe Kontakt (z.B. Türkontakt) Klemme A1, A2 geschlossen ist. Die Stufenvoreinstellung wird mit dem Potentiometer vorgenommen.

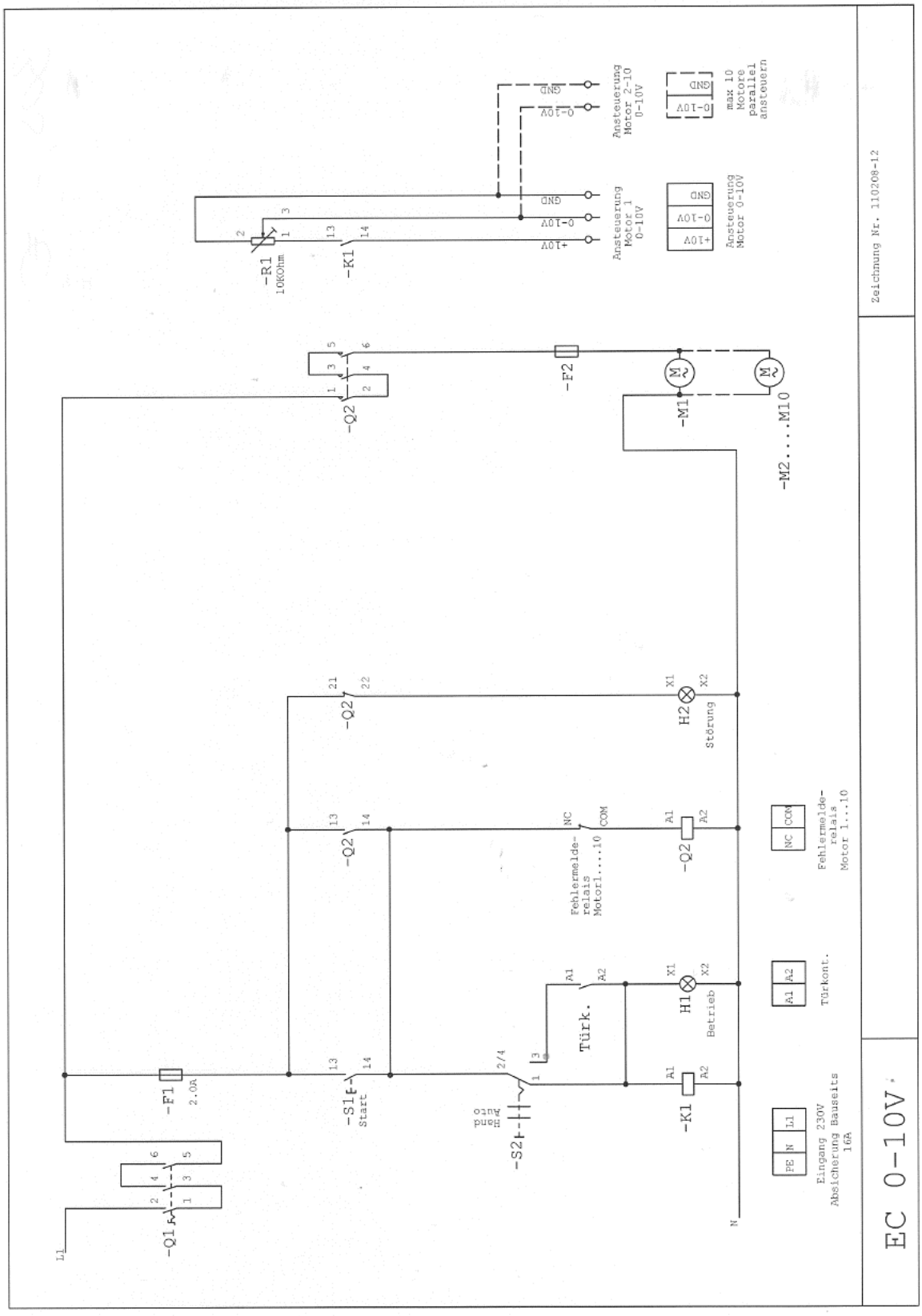
EC 0-10V
Zeichnung Nr. 110208-12
Eingang 230V
Absicherung Bauseits
16A
Türkont.
Betrieb
Störung
Fehlermelde-
relais
Motor 1...10
Hand
Auto
Start
Türk.
Ansteuerung
Motor 1
0-10V
Ansteuerung
Motor 2-10
0-10V
max 10
Motore
parallel
ansteuern
10KOhm
2.0A
-Q1
-F1
-S1
-S2
-K1
-Q2
-F2
-M1
-M2....M10
-R1
H1
H2

RATIOVENT

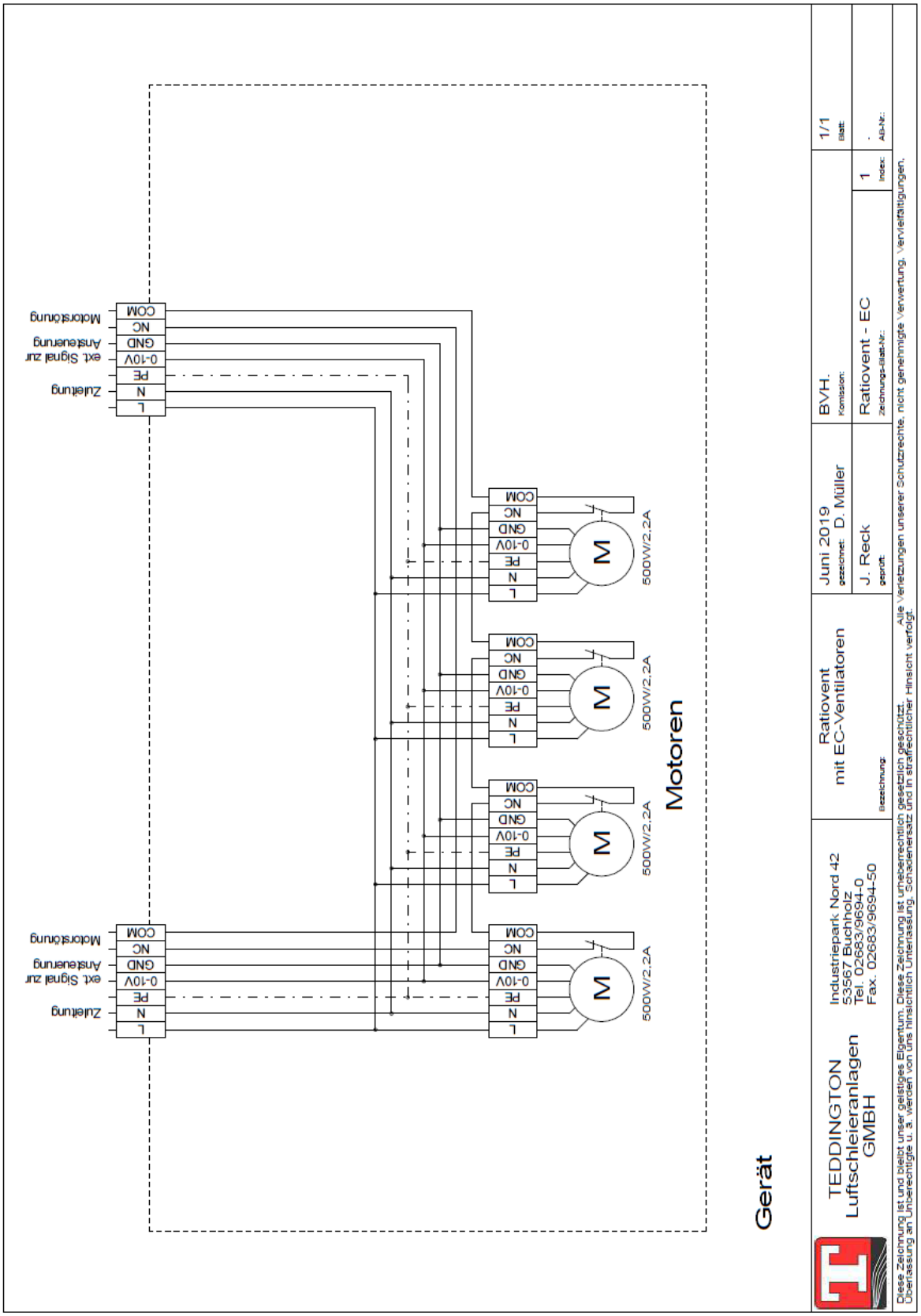
Gerät
Motoren
M
500W/2.2A
L
N
PE
0-10V
GND
NC
COM
Zuleitung
ext. Signal zur Ansteuerung
Motorstörung
TEDDINGTON Luftschleieranlagen GMBH
Industriepark Nord 42
53567 Buchholz
Tel. 02683/9694-0
Fax. 02683/9694-50
Ratiovent mit EC-Ventilatoren
Juni 2019
D. Müller
J. Reck
BVH.
Ratiovent - EC
1/1
1
Diese Zeichnung ist und bleibt unser geistiges Eigentum. Diese Zeichnung ist urheberrechtlich gesetzlich geschützt.
Übertassung an Unberechtigte u. a. werden von uns hinsichtlich Unterlassung, Schadenersatz und in strafrechtlicher Hinsicht verfolgt.
Alle Verletzungen unserer Schutzrechte, nicht genehmigte Verwertung, Vervielfältigungen.

FRIGUVENT

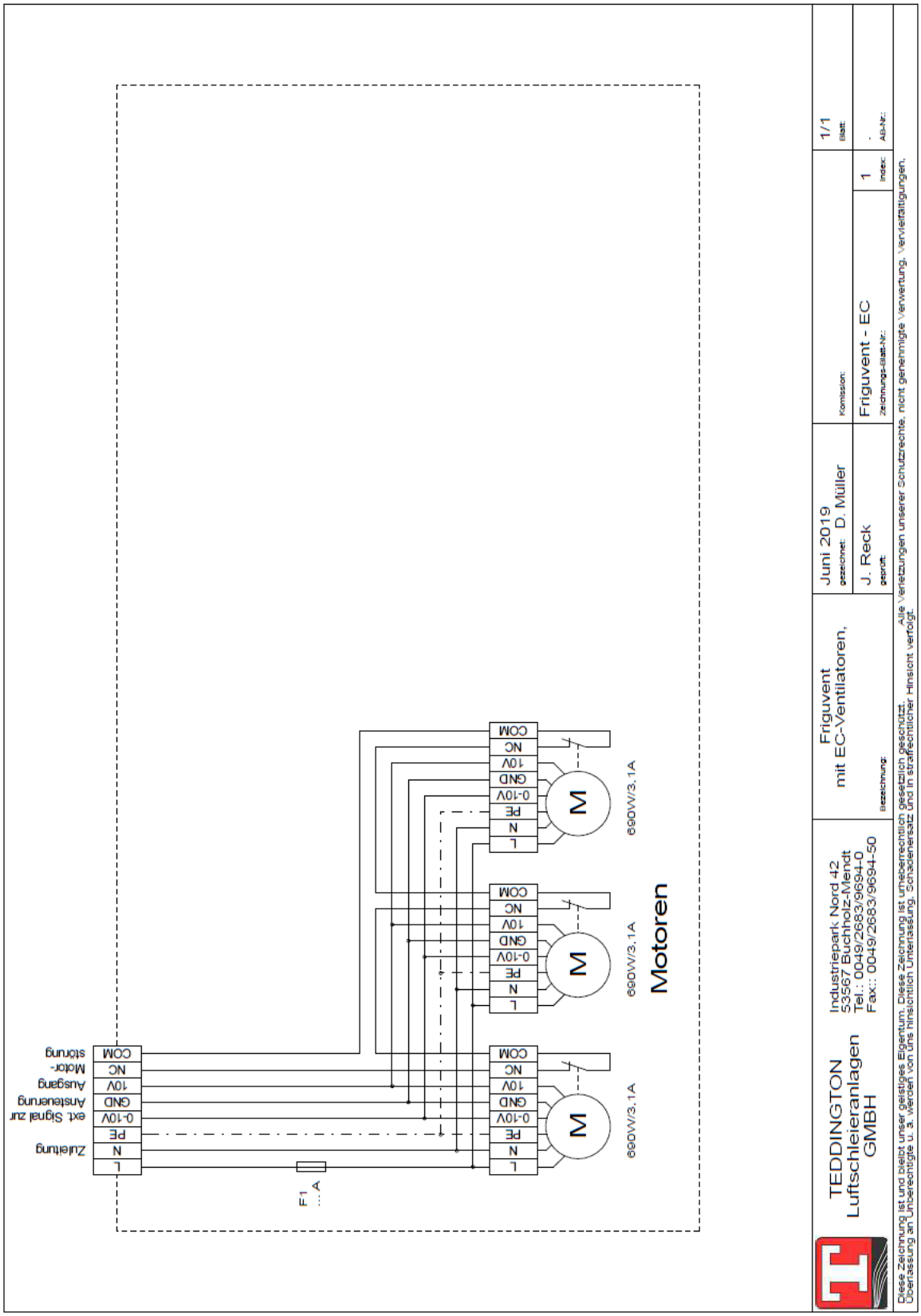
Motoren
690W/3,1A
690W/3,1A
690W/3,1A
L
N
PE
0-10V
GND
10V
NC
COM
Zuleitung
ext. Signal zur Ansteuerung
Ausgang
Motor-störung
F1 ...A
TEDDINGTON Luftschleieranlagen GMBH
Industriepark Nord 42
53567 Buchholz-Mendt
Tel.: 0049/2683/9694-0
Fax:: 0049/2683/9694-50
Friguvent mit EC-Ventilatoren,
Juni 2019
D. Müller
J. Reck
Friguvent - EC
1/1
1
Diese Zeichnung ist und bleibt unser geistiges Eigentum. Diese Zeichnung ist urheberrechtlich gesetzlich geschützt.
Übernässung an Unberechtigte u. a. werden von uns hinsichtlich Unterlassung, Schadenersatz und in strafrechtlicher Hinsicht verfolgt.
Alle Verletzungen unserer Schutzrechte, nicht genehmigte Verwertung, Vervielfältigungen.

INDUVENT

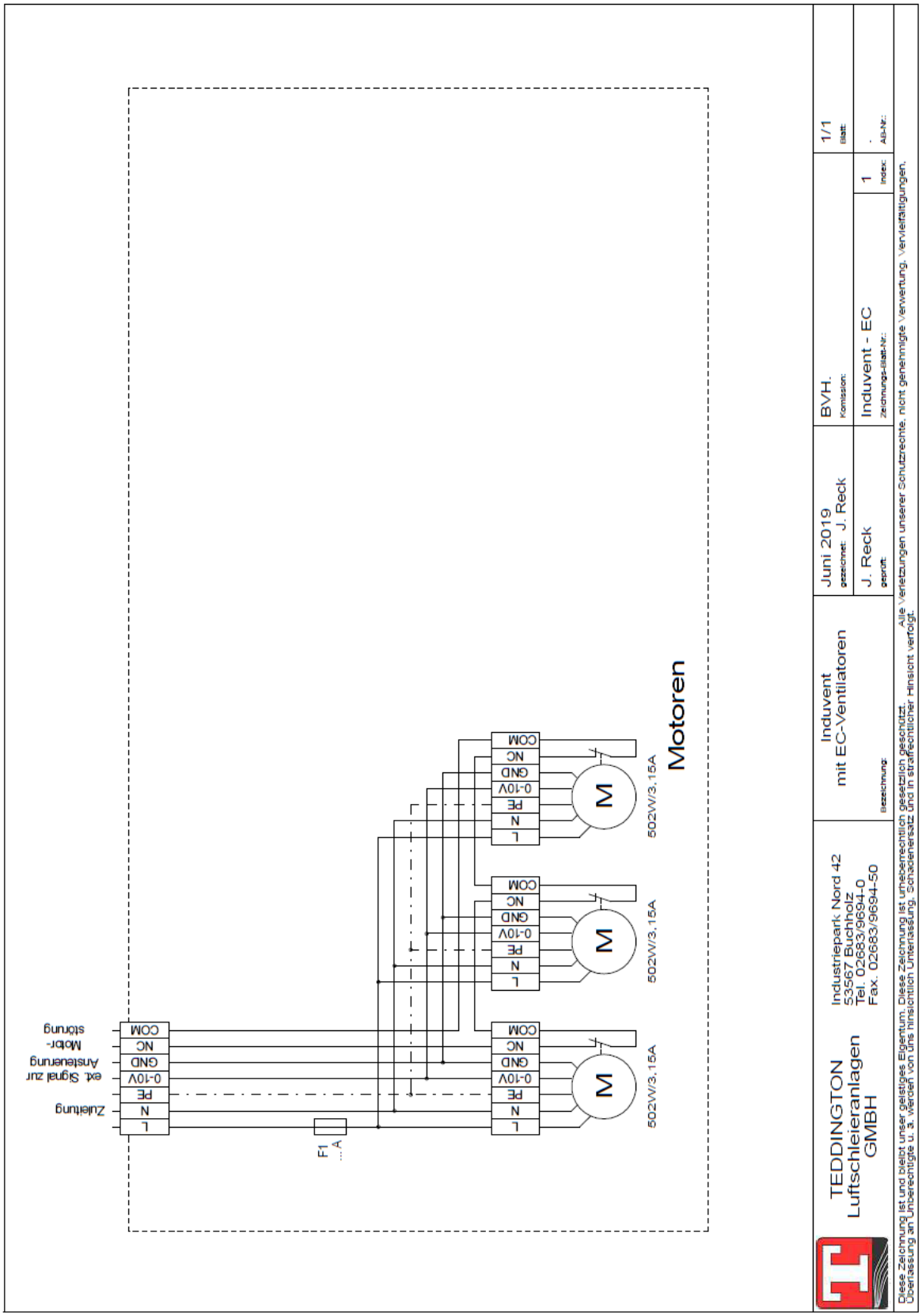
Zuleitung
ext. Signal zur Ansteuerung
Motor-störung
L
N
PE
0-10V
GND
NC
COM
F1
...A
M
502W/3,15A
Motoren
TEDDINGTON
Luftschleieranlagen
GMBH
Industriepark Nord 42
53567 Buchholz
Tel. 02683/9694-0
Fax. 02683/9694-50
Bezeichnung:
Induvent
mit EC-Ventilatoren
Juni 2019
gezeichnet: J. Reck
J. Reck
geprüft:
BVH.
Komission:
Induvent - EC
Zeichnungs-Blatt-Nr.:
1
Index:
1/1
Blatt:
.
AB-Nr.:
Diese Zeichnung ist und bleibt unser geistiges Eigentum. Diese Zeichnung ist urheberrechtlich gesetzlich geschützt.
Überlassung an Unberechtigte u. a. werden von uns hinsichtlich Unterlassung, Schadenersatz und in strafrechtlicher Hinsicht verfolgt.
Alle Verletzungen unserer Schutzrechte, nicht genehmigte Verwertung, Vervielfältigungen,

NOTIZEN

Description

The controller unit TCI-230-EC is a smooth speed controller that enables the air capacity to be adjusted according to different conditions.

- potentiometer
- repair switch
- small wall switch case
- dimensions: depending on rating
- switch for manual/automatic operating mode; automatic features e.g. door contact

Please also note the safety instructions in the main operating manual of the air curtain!
Only sufficiently trained persons who satisfy the requirements of the main operating instructions are allowed to work on the air curtain. The main power supply must be disconnected before starting all work.

In accordance with the Machinery Directive, our controllers have a lock to prevent restarting following a power failure. To restart the system following a power failure, the step switch must be set to zero. Then you can select system settings individually again.

Indicating lamps on the controller unit

Status signal lamp

- This indicating lamp signals the operating status of the system, i.e. the motors are supplied with voltage by the speed controller and the system runs at the selected stage.

Terminals of the air curtain system

Terminals U, N, PE: Supply voltage of the motors,

Terminals NC, COM: error message

Terminals +10V, 0-10V, GND: motor control 0-10V

Terminals in speed controller TCI-230-EC

Terminals L1, N, PE: Connection for supply voltage, to be connected with sub-distribution with separate fusing.

Terminals A1, A2: Input of potential-free external automatic-contact, e.g. door-contact, clock, room thermostat, etc.

Available operating modes of speed controller TCI-230-EC

Safety functions

The safety functions are safeguarded at all times, irrespective of the operating mode of the system.

Potentiometer

On/off-switch, switch for smooth, adjustable according to different situations and weather conditions.

Switch for manual-/automatic operating mode

In manual operating mode the motors operate permanently in the selected stage, the stage can be selected using the potentiometer.

In automatic operating mode the motors operate in the selected stage only if the external contact (e.g. door contact), terminal A1, A2 is closed. The stage can be selected using the potentiometer.

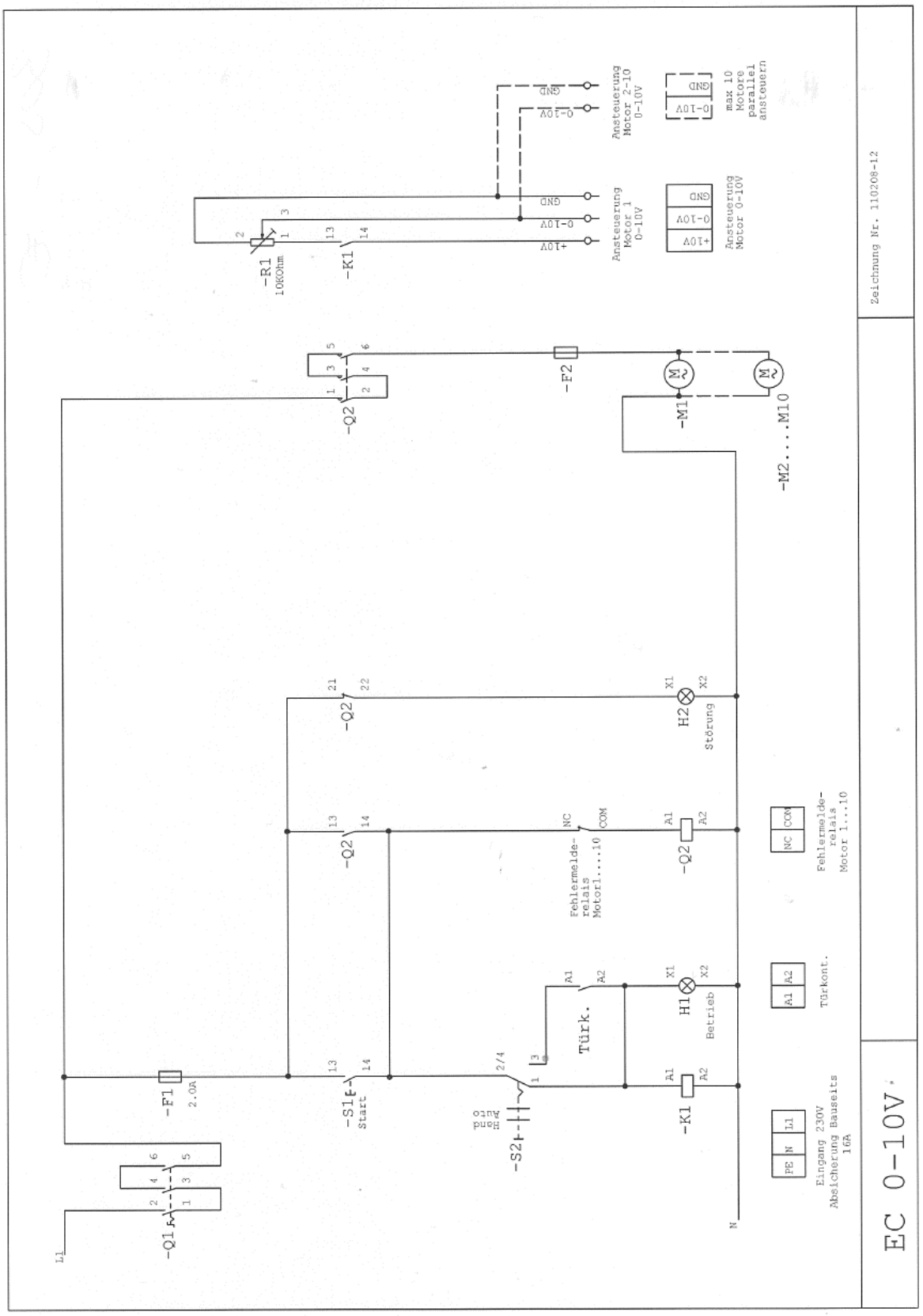
EC 0-10V
Zeichnung Nr. 110208-12
Eingang 230V
Absicherung Bauseits
16A
Türkont.
Fehlermelde-
relais
Motor 1...10
Fehlermelde-
relais
Motor1....10
Störung
Betrieb
Türk.
Hand
Auto
Start
-S1
-S2
-F1
2.0A
-Q1
-Q2
-K1
-F2
-M1
-M2....M10
-R1
10KOhm
Ansteuerung
Motor 1
0-10V
Ansteuerung
Motor 2-10
0-10V
Ansteuerung
Motor 0-10V
max 10
Motore
parallel
ansteuern
+10V
0-10V
GND
L1
N

ENGLISCH

RATIOVENT

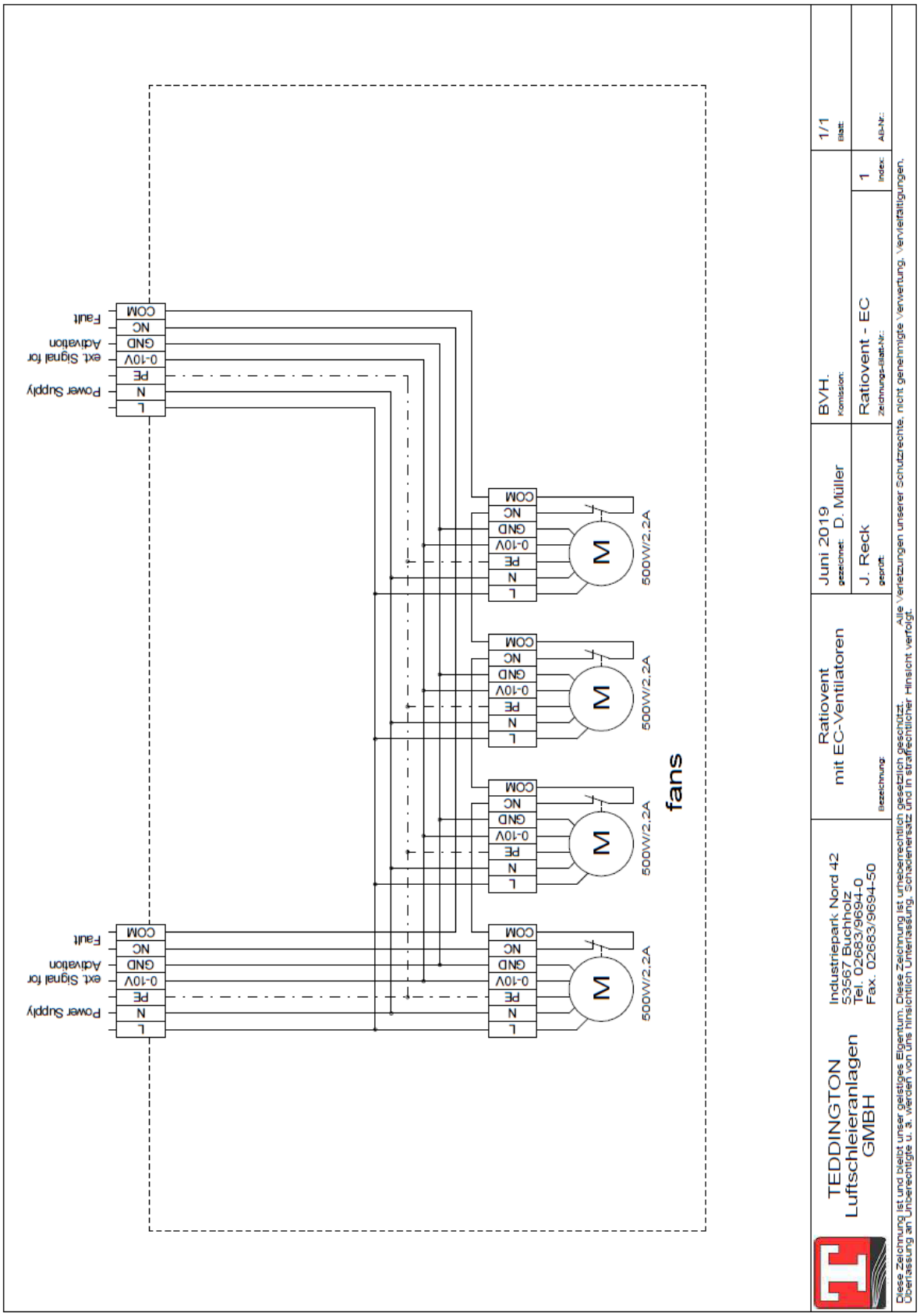
Power Supply
ext. Signal for
Activation
Fault
L
N
PE
0-10V
GND
NC
COM
M
500W/2,2A
fans
TEDDINGTON
Luftschleieranlagen
GMBH
Industriepark Nord 42
53567 Buchholz
Tel. 02683/9694-0
Fax. 02683/9694-50
Bezeichnung:
Ratiovent
mit EC-Ventilatoren
Juni 2019
gezeichnet: D. Müller
J. Reck
geprüft:
BVH.
Komission:
Ratiovent - EC
Zeichnungs-Blatt-Nr.:
1
Index:
1/1
Blatt:
AB-Nr.:
Diese Zeichnung ist und bleibt unser geistiges Eigentum. Diese Zeichnung ist urheberrechtlich gesetzlich geschützt.
Überlassung an Unberechtigte u. a. werden von uns hinsichtlich Unterlassung, Schadenersatz und in strafrechtlicher Hinsicht verfolgt.
Alle Verletzungen unserer Schutzrechte, nicht genehmigte Verwertung, Vervielfältigungen,

FRIGUVENT

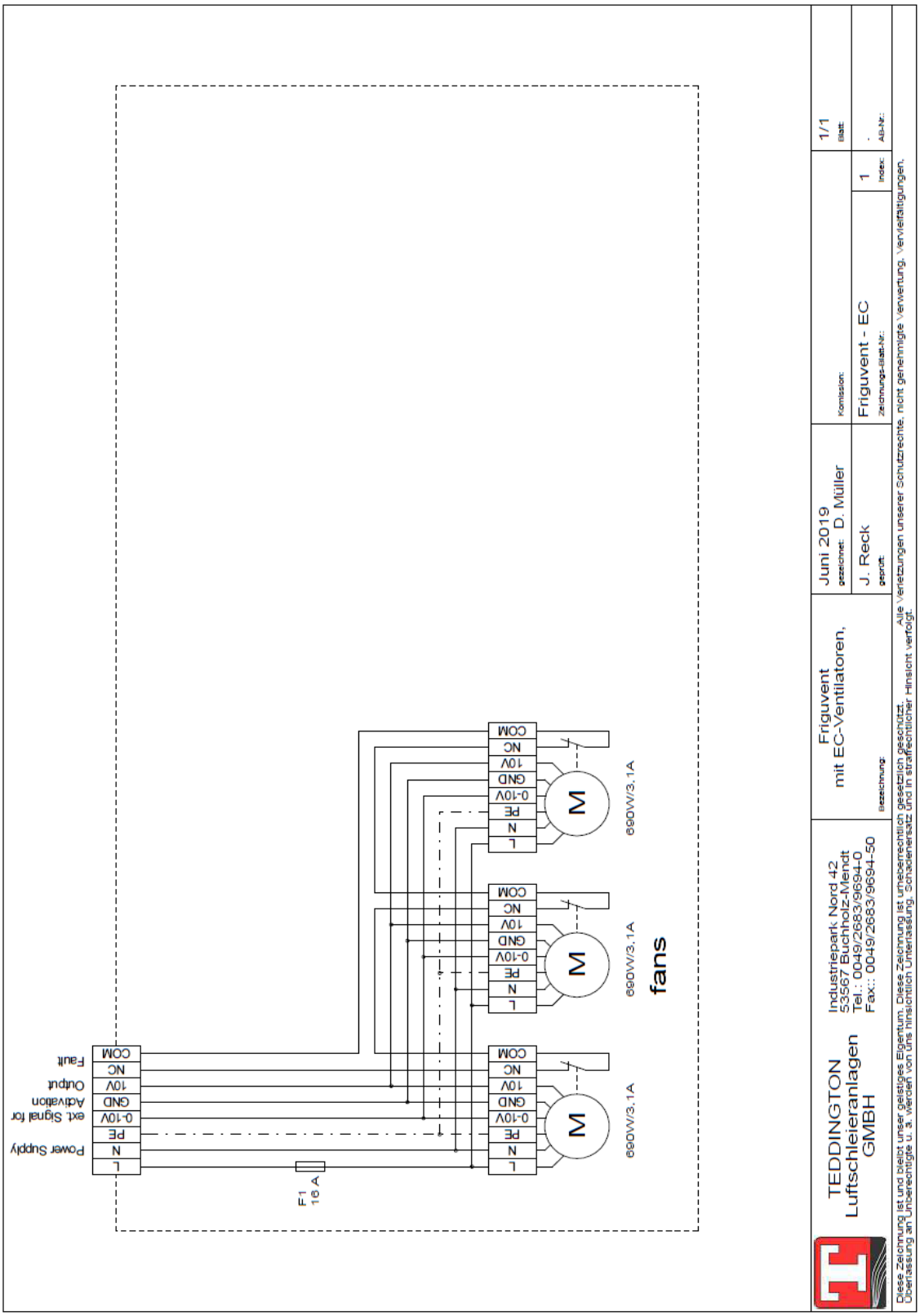
Power Supply
L
N
PE
ext. Signal for
0-10V
Activation
GND
Output
10V
Fault
NC
COM
F1
16 A
M
690W/3,1A
fans
TEDDINGTON
Luftschleieranlagen
GMBH
Industriepark Nord 42
53567 Buchholz-Mendt
Tel.: 0049/2683/9694-0
Fax.: 0049/2683/9694-50
Friguvent
mit EC-Ventilatoren,
Juni 2019
gezeichnet: D. Müller
J. Reck
geprüft:
Friguvent - EC
1
1/1
Blatt:
Diese Zeichnung ist und bleibt unser geistiges Eigentum. Diese Zeichnung ist urheberrechtlich gesetzlich geschützt.
Alle Verletzungen unserer Schutzrechte, nicht genehmigte Verwertung, Vervielfältigungen,
Überlassung an Unberechtigte u. a. werden von uns hinsichtlich Unterlassung, Schadenersatz und in strafrechtlicher Hinsicht verfolgt.

INDUVENT

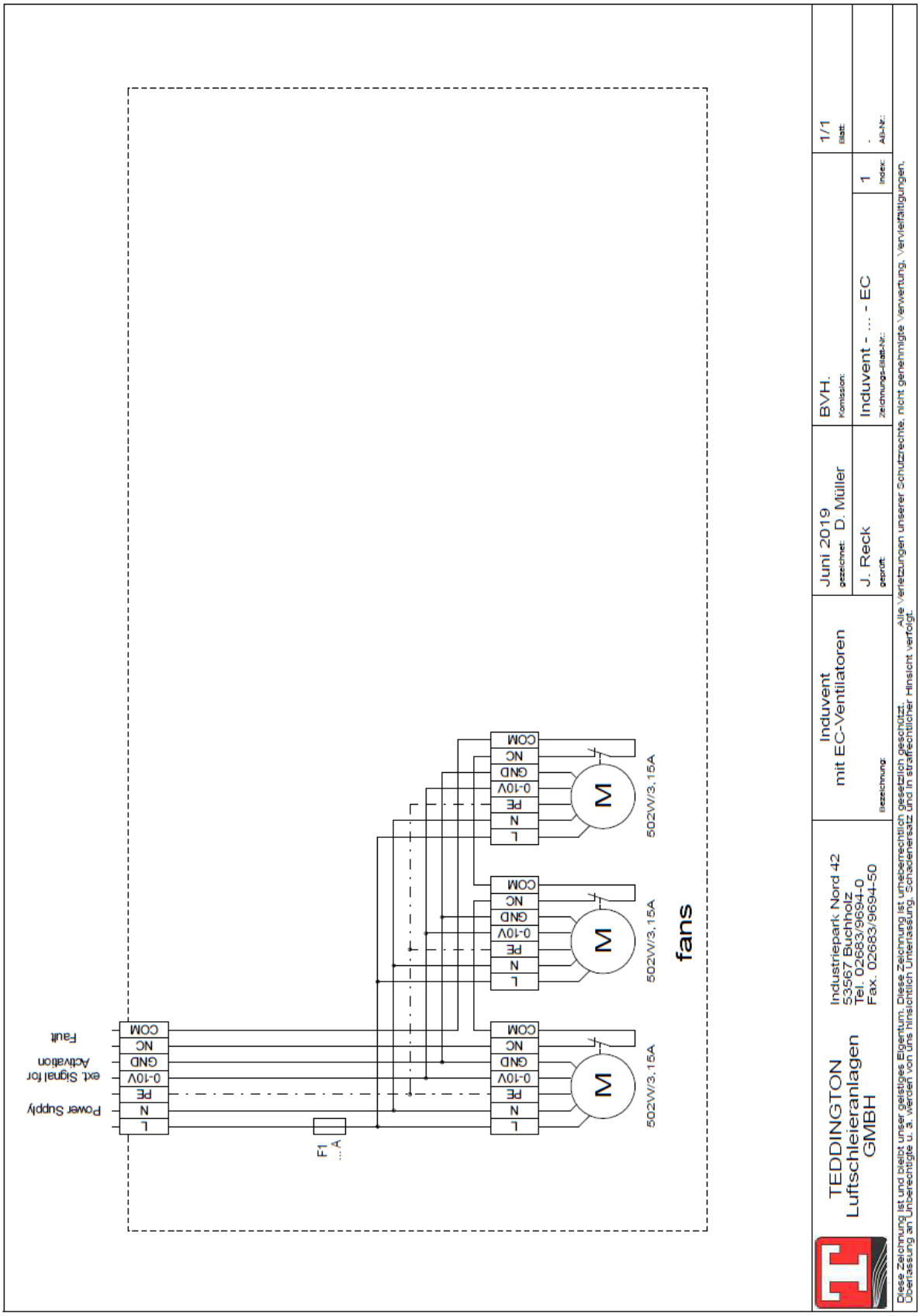
Power Supply
ext. Signal for Activation
Fault
L
N
PE
0-10V
GND
NC
COM
F1
...A
fans
M
502W/3,15A
TEDDINGTON
Luftschleieranlagen
GMBH
Industriepark Nord 42
53567 Buchholz
Tel. 02683/9694-0
Fax. 02683/9694-50
Induvent
mit EC-Ventilatoren
Juni 2019
D. Müller
J. Reck
BVH.
Induvent - ... - EC
1/1
1
Diese Zeichnung ist und bleibt unser geistiges Eigentum. Diese Zeichnung ist urheberrechtlich gesetzlich geschützt.
Alle Verletzungen unserer Schutzrechte, nicht genehmigte Verwertung, Vervielfältigungen,
Übernässung an Unberechtigte u. a. werden von uns hinsichtlich Unterlassung, Schadenersatz und in strafrechtlicher Hinsicht verfolgt.

NOTES

Teddington Luftschleieranlagen GmbH
Industriepark Nord 42 • D-53567 Buchholz (Mendt)
Tel. +49 (2683) 9694-0 • Fax +49 (2683) 9694-50
info@teddington.de • www.teddington.de

© Teddington Luftschleieranlagen GmbH 2024/08